KS90

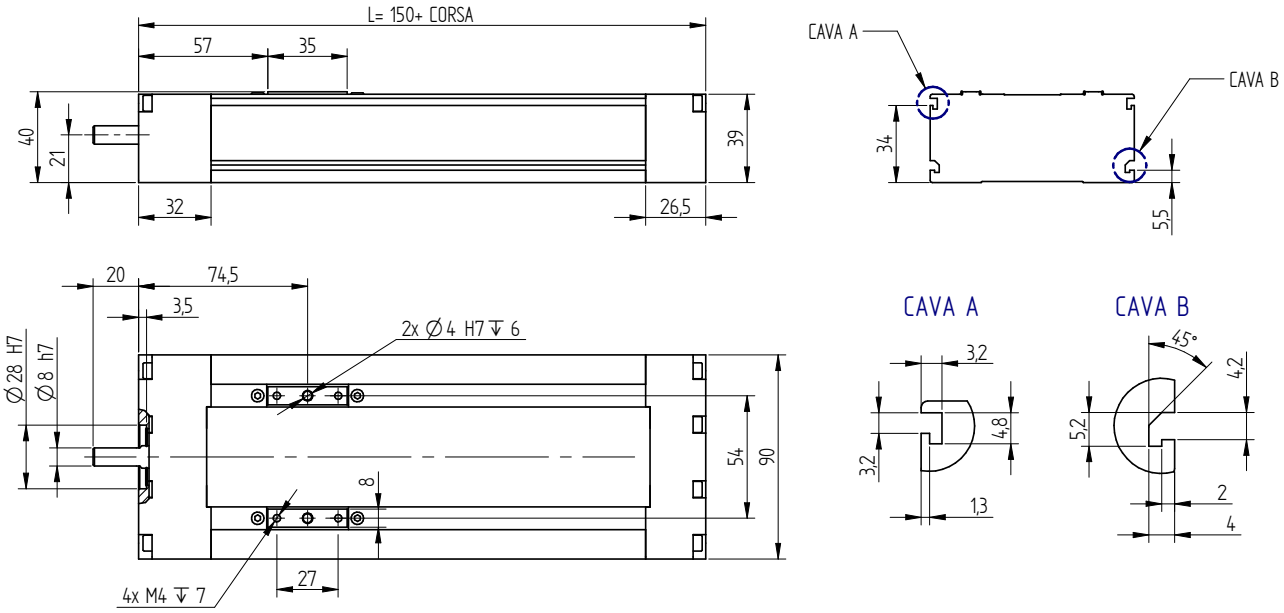

Dati tecnici

	KS90	KS90 2C
Corsa utile max. / l tot max (2C)[mm]	750/750	750/900
Velocità max.di traslazione [m/s]	vedi pag. 53	
Peso del carro [kg]	0,4	0,8
Peso corsa zero [kg]	1,6	2,4
Peso per ogni 100 mm di corsa utile [kg]	0,46	
Coppia a vuoto [Nm]	0,15	0,18
Taglia guide	12	
Distanza min/max 2 carrelli Lw [mm]	65/200	
Passo distanza carrelli [mm]	1	

Momento di Inerzia (cm⁴)

	KS90	KS90 2C
Ix	13,52	
Iy	104,79	

Capacità di Carico (N, Nm)

	KS90	KS90 2C
Taglia vite	12	
Fx P5	3690	
Fx P10	2430	
Fy	2500	4050
Fz	4600	7500
Mx	108	205
My	78	3,75 x Lw
Mz	78	2 x Lw

